FICHE ARTICLE / *Product data sheet* (F0228) 8813447300

Version G IMMOBILISATEUR

Version GEODE de l'Article / *Geode Part Version :*	G Engineering
Code OTAN fabricant / *Manufacturer NATO Code :*	F0228
Unité / *Unit :*	pièce
Vie limite / *Life limited part :*	Non
Sujet à péremption / *Subject to cure date :*	Non
Classification / *Classification :*	Catégorie 3 groupe 2
Durée limite de stockage (jours) / *Storage limit (days) :*	-1

DOCUMENTS DE REFERENCE / *Reference documents*

ARTICLE DEFINI SELON LE DOCUMENT ST_02100 : Normes, d'application obligatoire pour l' interprétation des dessins TURBOMECA

CE DOCUMENT EST LA PROPRIETE EXCLUSIVE DE LA SOCIETE TURBOMECA, IL NE PEUT ETRE UTILISE SANS SON AUTORISATION.
THIS DOCUMENT IS THE SOLE PROPERTY OF TURBOMECA AND MAY NOT BE USED WITHOUT ITS EXPRESS AUTHORIZATION.

MODIFICATIONS	INDICE
NOUVEAU SOUS-ENSEMBLE	A
MODIFIE REP. 301	B
ANNULE REP. 301-302 - AJOUTE REP. 303-304	C
MODIFIE REP. 303 CEMA-DV	F
MODIFIE REP. 304	G

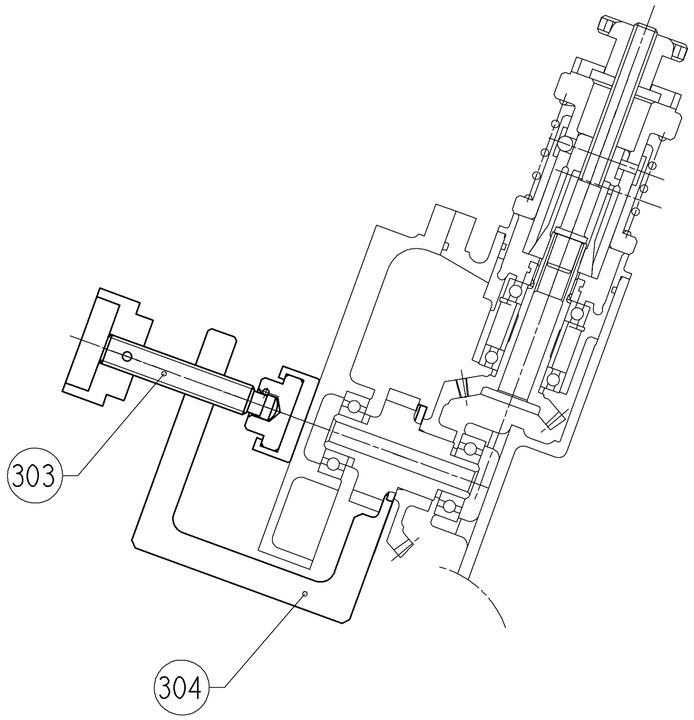

PL	REP	QUANT	DESIGNATION	MATIERE	OBS
2	304	1	SERRE-JOINT	25 CD 4	R=900-1050MPa
2	303	1	PATIN EQUIPE	VOIR DETAIL	.
.	302	1	VIS DE PRESSION	NLM	0613 060
.	301	1	SERRE-JOINT	35 NCD 16	R=1080-1270MPa

REP	DESIGNATION	OBSERVATIONS
.	.	.
.	.	.
.	.	.
.	.	.
.	.	.
.	.	.
.	.	.
.	.	.

COTES ET CRITERES REPERES : ⊖

A TRANSCRIRE SUR LE " CERTIFICAT DE CONFORMITE "

Plan dessine D.A.O a l'aide du logiciel : MICROCADDS Revision : 6

DESSINE PAR: SEPS.SDA LE: 04/11/98

VERIFIE PAR: B.ESCOULA

INTERPRETATION DES DESSINS SELON: *INTERPRETATION OF DRAWINGS AS PER:* ST 2100

MACHINE/*ENGINE:* ARRIEL 1 - ARRIEL 2

DESIGNATION PIECE/*DESCRIPTION:* MODULE BOITE D'ACCESSOIRES

N°PIECE/*PART NUMBER:* 70BM013100

DESIGNATION OUTILLAGE

IMMOBILISATEUR

TOOL NAME

CE DESSIN EST LA PROPRIETE DE LA SOCIETE TURBOMECA, IL NE PEUT ETRE COMMUNIQUE OU REPRODUIT SANS SON AUTORISATION

THIS DRAWING IS THE PROPERTY OF TM AND MAY NOT BE COPIED OR COMMUNICATED WITHOUT EXPRESS AUTHORIZATION

ECHELLE *SCALE* 1/1

Turbomeca

CODE FABRICANT F0228 / *MANUFACTURER CODE*

FORMAT *SIZE* A1

881 3 447 300

PLANCHE *SHEET* 1 /2

.	DATE: .
.	DATE: .
.	DATE: .
.	DATE: .
G	B.ESCOULA DATE: 10/03/08
F	MESPLEDE DATE: 01-06-01
C	B.FOUCHET DATE: 10/10/96
B	SEPS DATE: 13/09/79
A	SEPS DATE: 14/02/79
/	SEPS DATE: 29/01/78

MODIFICATIONS	INDICE
SUPPRIME R 0.5 REMPLACE PAR CH A 45° VOIR DETAIL D.	G

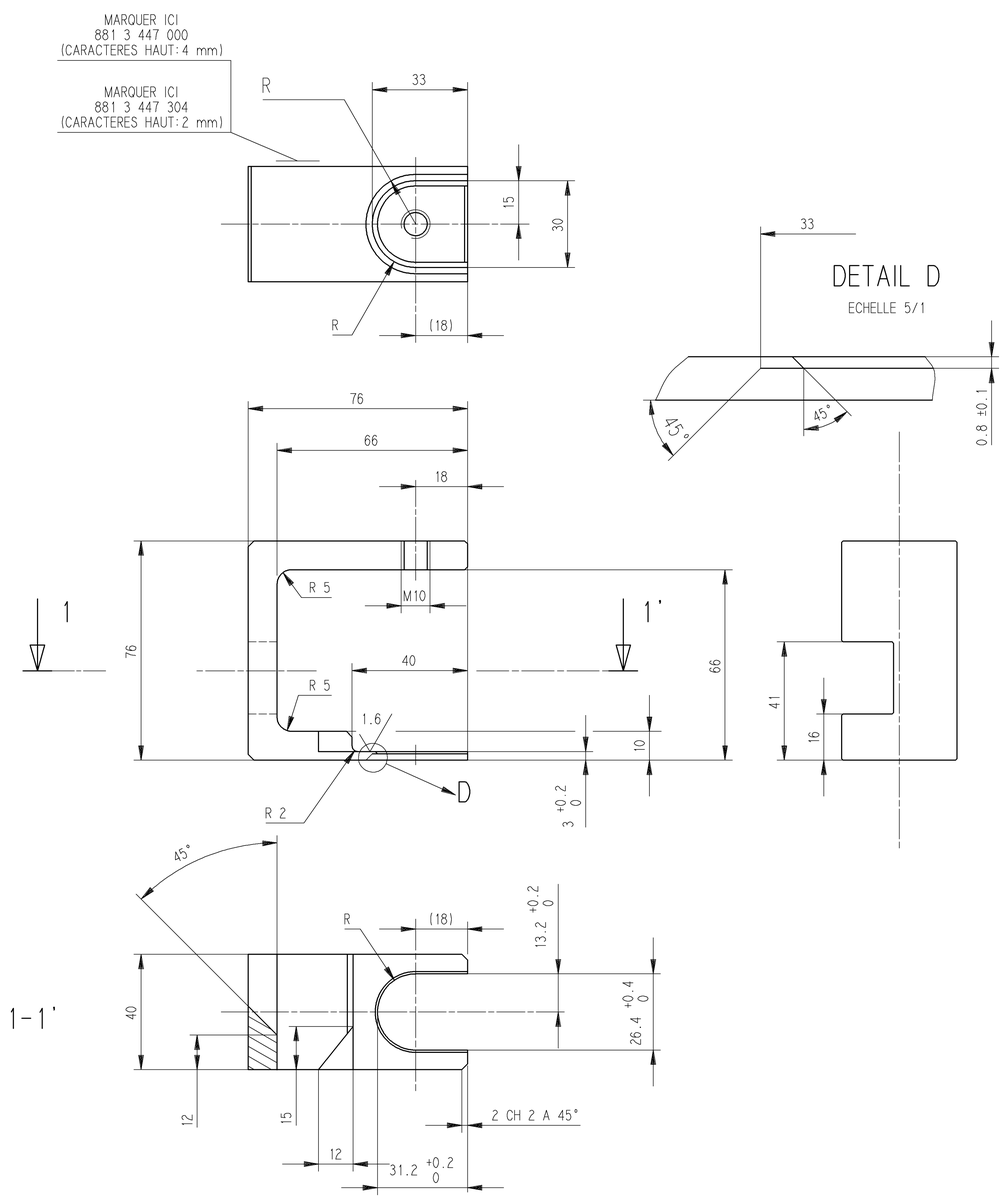

- PROTECTION: BRUNISSAGE TYPE PENTRATE
- CHANFREINS NON COTES: 1 A 45°
- CASSER LES ARETES VIVES PAR DES CH. DE 0.2 A 0.3 A 45°

	.	USINAGE (1,6) 3,2	ECHELLE	SEPS.SDA
	.		1/1	25/08/98
SERRE-JOINT	25 CD 4	881 3 447 304		INDICE G
	R= 900-1050 MPa			

MODIFICATIONS	INDICE
REP. C : NLM 0712 100 080 ⟶ 0712 100 060 CEMA-DV	F

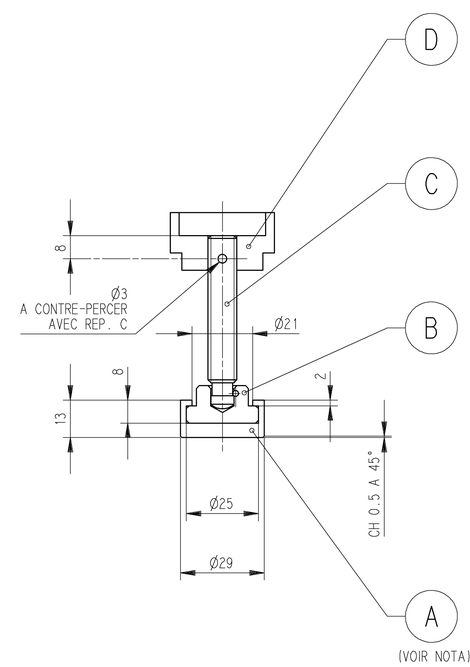

NOTA:
- REP. A COLLE AVEC REP. B
- CASSER LES ARETES VIVES PAR DES CH. DE 0.2 A 0.3 A 45°
- MONTER LE REP. D LORS DE L'ASSEMBLAGE REP. 303 ET 304

REP	QUANT	DESIGNATION	MATIERE / FOURNIS.	OBS. / REF.
D	1	ECROU MOLETE	NLM	0601 100
C	1	VIS A PATIN	NLM	0712 100 060
B	1	PATIN	NLM	0714 120
A	1	PROTECTION	ELADIP 100	90 sh A

	.	USINAGE 3,2	ECHELLE	SEPS.SDA
	.		1/1	25/08/98
PATIN EQUIPE	VOIR TABLEAU	881 3 447 303		INDICE F

DESSINE PAR: SEPS.SDA LE: 04/11/98	VERIFIE PAR: B.ESCOULA	INTERPRETATION DES DESSINS SELON: *INTERPRETATION OF DRAWINGS AS PER:* ST 2100
MACHINE/*ENGINE:* ARRIEL 1 - ARRIEL 2	DESIGNATION PIECE/*DESCRIPTION:* MODULE BOITE D'ACCESSOIRES	N°PIECE/*PART NUMBER:* 70BM013100

DESIGNATION OUTILLAGE
IMMOBILISATEUR
TOOL NAME

CE DESSIN EST LA PROPRIETE DE LA SOCIETE TURBOMECA, IL NE PEUT ETRE COMMUNIQUE OU REPRODUIT SANS SON AUTORISATION
THIS DRAWING IS THE PROPERTY OF TM AND MAY NOT BE COPIED OR COMMUNICATED WITHOUT EXPRESS AUTHORIZATION

ECHELLE *SCALE* 1/1

Turbomeca
CODE FABRICANT F0228 / *MANUFACTURER CODE*

FORMAT *SIZE* A1 — 881 3 447 300 — PLANCHE *SHEET* 2

Plan dessine D.A.O a l'aide du logiciel :MICROCADDS Revision : 6